Для 2.5" SFF HDD!

Infortrend®

Серия RAID EonStor® B12F

Высокие характеристики, плотность упаковки и возможность расширения для 4Gb/s FC SAN

ОБЗОР

Первая в мире внешняя компактная RAID подсистема форм-фактора SFF (Small Form Factor), с использованием жестких дисков размером 2,5".

Подсистема B12F предлагает беспрецедентную эффективность использования объема, обладая полным набором RAID функций в корпусе высотой 1U.

НАРАЩИВАНИЕ

Каскадное подключение:

SAS/SATA HDD в JBOD высотой 2U и 3U одновременно

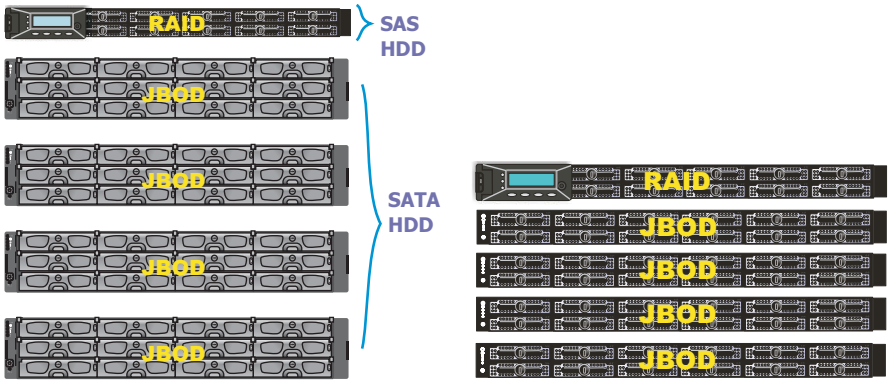

ВЫСОКАЯ ГОТОВНОСТЬ

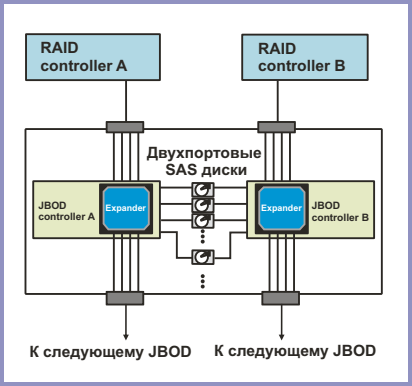

Применение 2,5" дисков позволяет вдвое увеличить количество приводов на единицу площади, занимаемой подсистемой, и делает ее идеальным выбором для применений с особо интенсивным обменом данными. Емкость подсистемы B12F может быть значительно увеличена с помощью подключения 3-х или 4-х корпусов расширения (JBOD), возможно использование SAS и SATA-II жестких дисков

ОСОБЕННОСТИ

B12F-R/G1430: 4Gbps FC to SAS

- Параллельно работающие резервированные RAID контроллеры и отказоустойчивые аппаратные решения
- Интерфейс хоста : 4Gb/s Fibre Channel
- Интерфейс дисков: 3Gb/s SAS/SATA
- Макс. расширение: два контроллера: 1 RAID + 3 JBOD
  один контроллер: 1 RAID + 4 JBOD
- 5-ое поколение, архитектура ASIC400, аппаратная реализация функций RAID5 и
  - Выделенные синхронизированные каналы кэш-памяти, скорость передачи 18Gb/s
- Защита данных с помощью SANWatch / Snapshot
- Таблица соответствия RAID и JBOD:

Модель	1U JBOD (SAS)	2U JBOD (SATA)	3U JBOD (SATA)	Конфигурация
B12S-R1430	B12S-J1000-R	S12S-J1002-R	S16S-J1000-R	Два-контроллера: отказоустойчивые связи
B12S-G1430	B12S-J1000-S	S12S-J1000-G	S16S-J1000-S	Один контроллер: одна связь
Для подключения к 2U JBOD S12S-J1000-G и 3U JBOD S16S-J1000-S необходимы кабели SF-84/U с разъемами SFF-8088.				

Infortrend®

ДОСТУПНЫЕ МОДЕЛИ

Модель	Количество контроллеров	Хост-порты	Количество каналов	Количество дисков	Порты расширения	Расширение
B12F-R1430	Redundant	4 (SFP)	4 (4Gbps FC)	12	2 （SAS）	1 RAID + 3 JBOD (48 SAS HDD / 12 SAS + 48 SATA HDD)
B12F-G1430	Single	2 (SFP)	2 (4Gbps FC)	12	1 （SAS）	1 RAID + 4 JBOD (60 SAS HDD / 12 SAS + 64 SATA HDD)

B12F-R1430

B12F-G1430

ХАРАКТЕРИСТИКИ

Особенности подсистем

. Центральный RISC процессор	
. Ядро ASIC400 для реализации функций RAID	
. До 2GB кэш-памяти на один контроллер	
. 4G FC порты связи с хостом	4 or 2
. LCD панель управления	1
. Аккумуляторная батарея для защиты данных в кэш-памяти (BBU) (на каждый контроллер)	1
. Предустановленный модуль кэш-памяти DDR (на каждый контроллер)	512MB
. 10/100 Ethernet порт (на каждый контроллер)	1
. COM порты (на каждый контроллер)	2
. Резервированные модули питания (PSU)	2
. Резервированные модули вентиляторов	2
. Сигнальные светодиоды на всех заменяемых модулях	

Интерфейс дисков

. Количество отсеков для дисков	12
. 3 Gb/s SAS	
. Обслуживание массива со стороны дисков	
. SAS многомодовый порт расширения (на каждый контроллер)	1

Интерфейс хоста

. 4 Gb/s FC	4Gbps
. Поддержка очереди команд	256

Конфигурации RAID

. Уровни RAID: 0, 1(0+1), 3, 5, 6, 10, 30, 50, 60
. До 32 логических дисков (в зависимости от объема памяти)
. До 1024 логических номеров дисков (LUN) (в зависимости от объема памяти)
. Различные уровни RAID в одном массиве
.-Восстановление/сканирование/инициализация в фоновом режиме
. Infortrend Smart fault management technologies

Эффективность

. Redundant, hot-swappable FRUs
. Subsystem self-diagnostics
. Li-Ion battery backup
. UPS status detection
. Cluster ready

Управление и контроль

. Программный пакет SANWatch с функцией моментального копирования (Snapshot) для защиты данных на основе JAVA
. Управление в режиме терминала через порт RS-232C
. Управление по протоколу Telnet через встроенный порт Ethernet
. LCD панель управления
. Различные методы оповещения о событиях: Email/Fax/LAN broadcast/SNMP traps/SMS/MSN

Поддержка OS

. Microsoft Windows 2000 Server/2003 Server
. Sun Solaris ver. 9/10
. Red Hat Linux ver. 8/9, 64bit, Enterprise ver. 3
. SuSE: Linux ver. 8/9, 64bit
. Fedora 64bit
. MAC OSX Version 10.4

Сертификаты

. BSMI, CB, CE, FCC, UL, cUL, RoHS
. Windows WHQL-Windows Server 2003

Параметры источника питания

. Входное напряжение: 90-264VAC 380W с автопереключением
. Выходное напряжение: 12V-24A; 5V-30A

Относительная влажность

. от 5 % до 95% без конденсации

Рабочая температура

. от 0°C до 40°C (без BBU)
. от 0°C до 35°C (с BBU)

Размеры

. С ручками и выступающими частями корпуса: 483мм (Ш) x 43,5мм (В) x 500,6мм (Г)

. Without chassis ears/protrusions: 444.8mm W x 43.5mm H x 497.8mm D (17.5 x 1.71 x 19.6 inches)

Asia Pacific
Tel:+886-2-2226-0126
Fax:+886-2-2226-0020
http://www.infortrend.com

Americas
Tel:+1-408-988-5088
Fax:+1-408-988-6288
http://www.infortrend.com/americas

Europe
Tel:+44 (0)1256-707700
Fax:+44 (0)1256-707889
http://www.infortrend.com/europe

China
Tel:+86-10-63106168
Fax:+86-10-63106188
http://www.infortrend.com/china

Japan
Tel: +81-3-5730-6551
Fax: +81-3-5730-6552
http://www.infortrend.com/japan

Germany
Tel:+49 (0) 89 45 15 18 7 - 0
Fax:+49 (0)89 45 15 187 - 65
http://www.infortrend.com/germany

Copyright @ 2008 Infortrend Technology, Inc. Все права защищены. Характеристики продуктов и спецификации могут быть изменены без предварительного уведомления. Infortrend не несет никакой ответственности и никаких гарантийных обязательств, связанных с продажей или использованием продуктов Infortrend, включая ответственность или гарантии, связанные с пригодностью для конкретного использования, товарным видом, а также нарушением любых патентных и авторских прав, иных прав на интеллектуальную собственность.